Niniejszy rysunek jest własnością firmy NORGPOL S.J.. Jakiekolwiek kopiowanie i przekazywanie osobom trzecim bez naszej zgody jest zabronione.
This drawing is property of NORGPOL S.J.. Each duplication or passing on to a third person without our permission is forbidden and will be pursued.

Otworowanie bez uszczelki

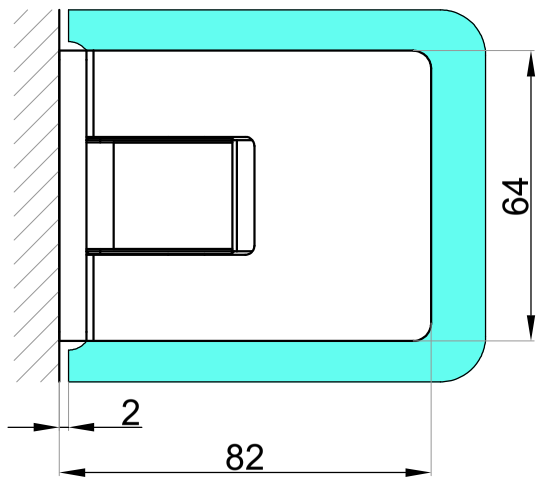

Otworowanie z uszczelką

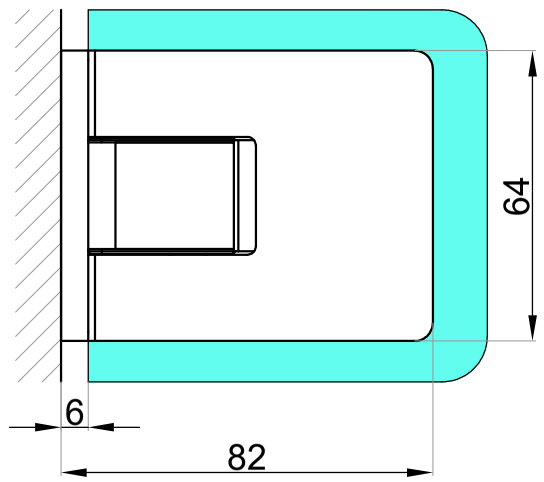

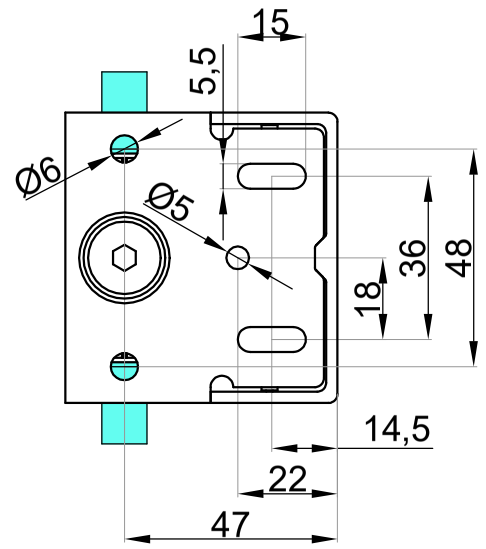

Regulacja kąta domykania

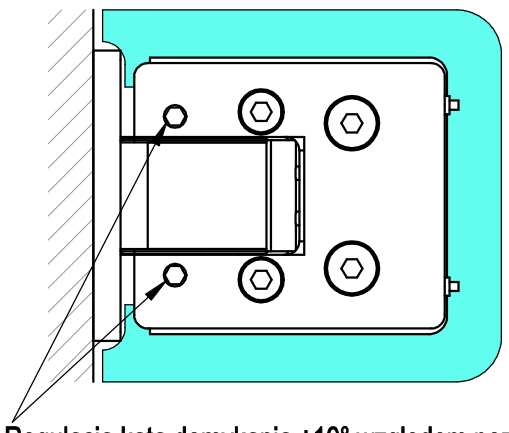

Regulacja kąta domykania ±10° względem pozycji 0
(od strony maskownicy - klucz imbusowy 4 mm)

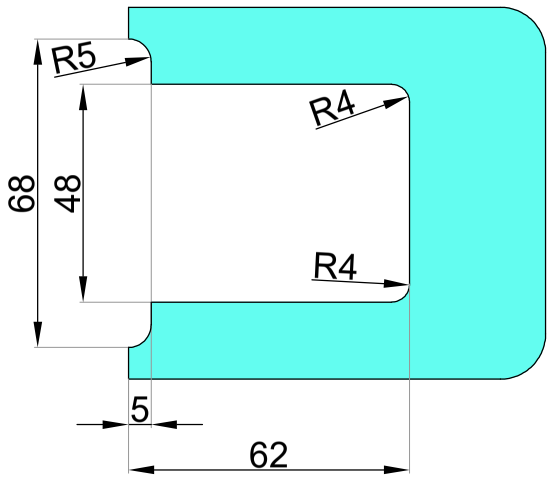

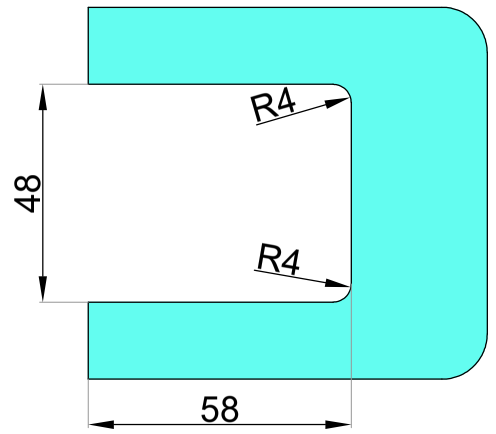

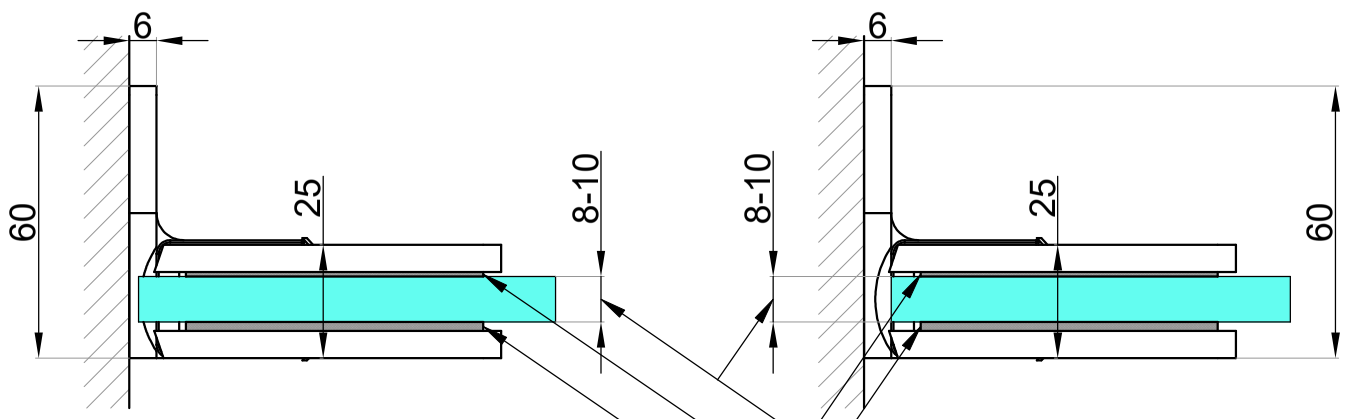

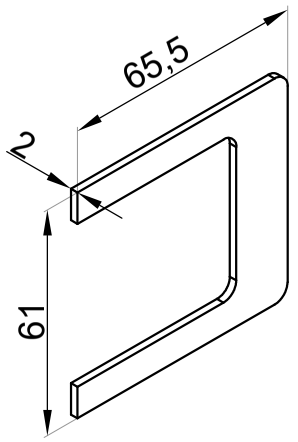

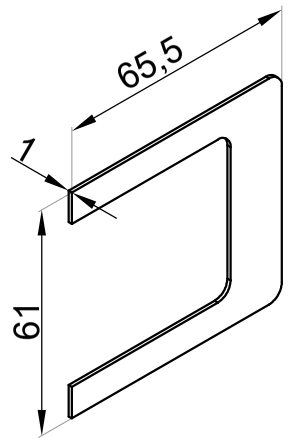

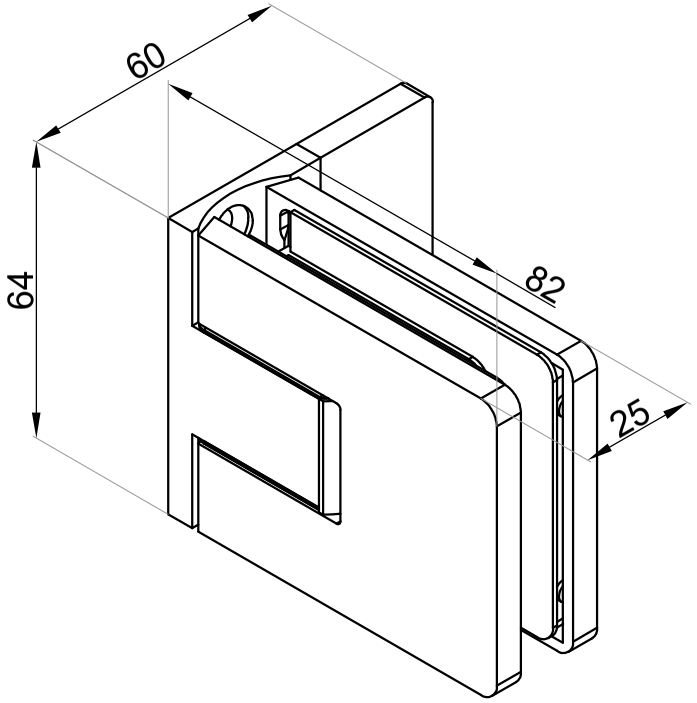

Grubość szkła [mm]	8	10
Podkładka od strony maskownicy [mm]	2	1
Podkładka od strony zewnętrznej [mm]	2+1	2

Zestaw zawiera 4 szt. podkładek o dwóch grubościach
1 i 2 mm (2 szt. podkładek każdego rodzaju).

CGLASS®
OKUCIA DO SZKŁA

ul. Baletowa 104
02-867 Warszawa
tel.: +48 22 33 15 400
e-mail: biuro@cglass.pl
www.cglass.pl

Typ produktu	Zawias wahadłowy ściana-szkło 90° VERONA PREMIUM SLIM
Kod produktu	VER-S-BJ-90